MADISON

BANQUETTE MADISON

Caractéristiques

Longueur : 180 cm

Largeur : 42 cm

Hauteur d'assise : 42 cm

Poids : 182 Kg

Installation : à poser

Manutention par sangles (**non fournies**)

Conditionnement

A l'unité sur palette perdue en bois

3 éléments livrés démontés :

- 2 pieds (32 Kg l'unité)
- 1 assise (118 Kg l'unité)
- Visserie pour montage fournie

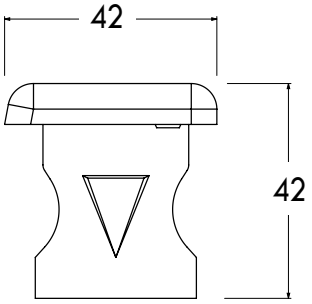

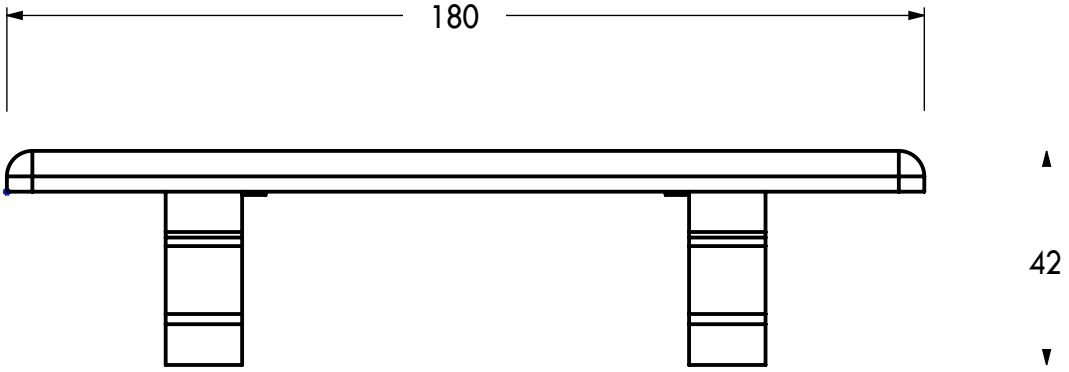

Parement

Gris Sablé

Gris anthracite Sablé

Ocre Sablé

Blanc Sablé