TIME

BANQUETTE TIME

Caractéristiques

Longueur : 220 cm

Largeur : 50 cm

Longueur d'assise : 155 cm

Hauteur d'assise : 45 cm

Poids : 442 Kg

Installation : à poser

Manutention par sangles (non fournies)

Conditionnement

A l'unité sur palette perdue en bois

Elément monobloc

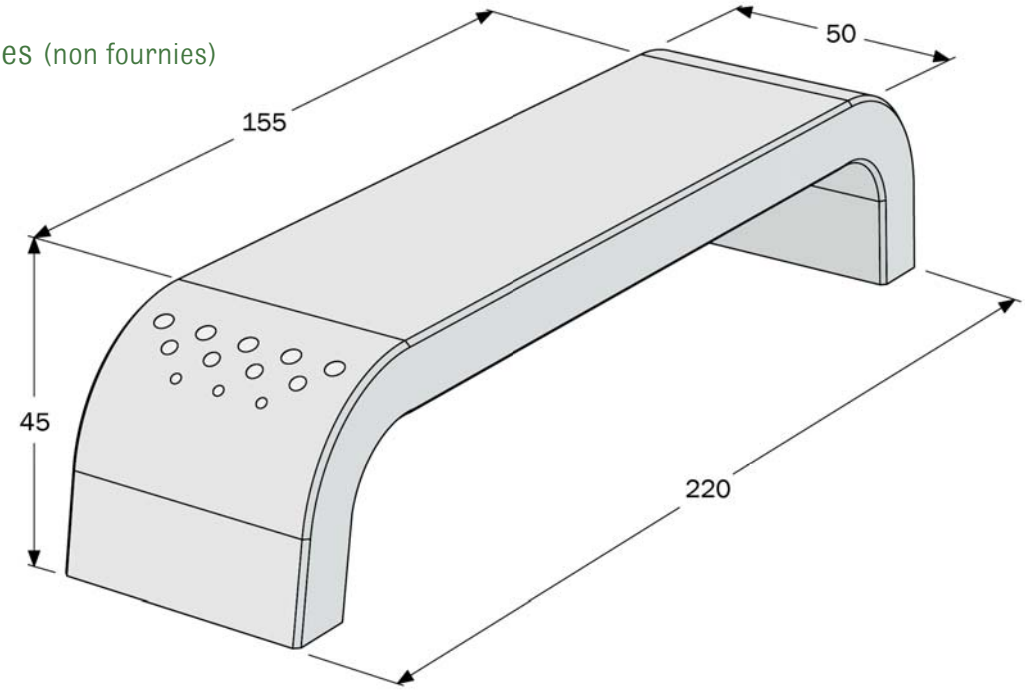

Parement

Gris Sablé

Gris anthracite Sablé

Ocre Sablé

Blanc Sablé